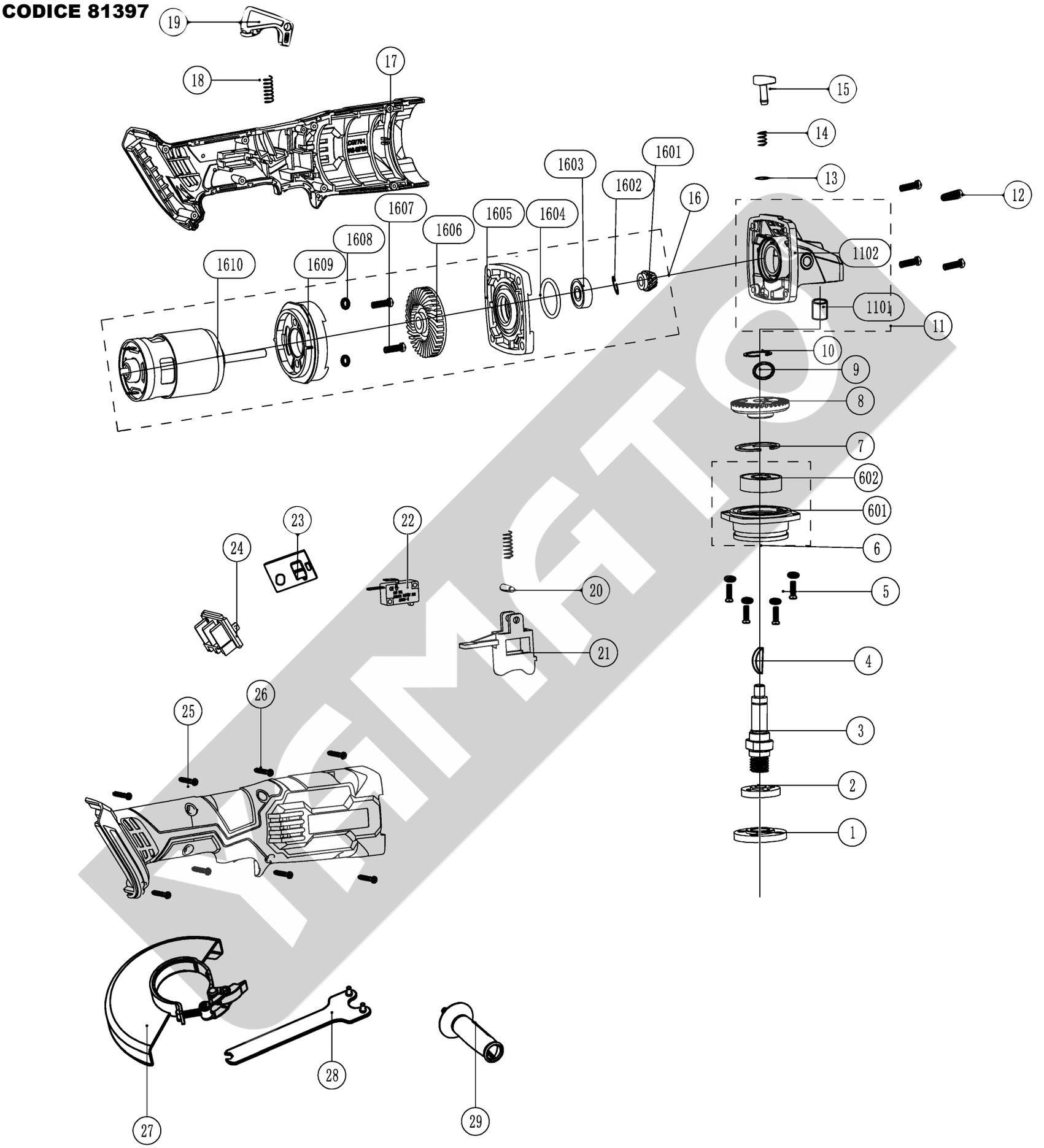CODICE 81397